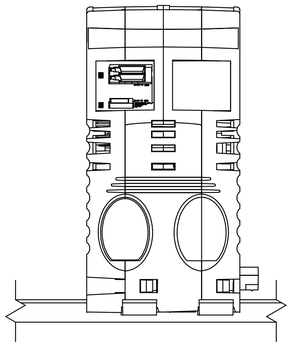

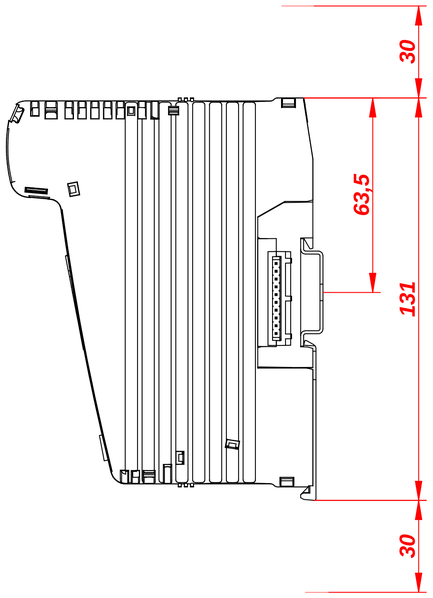
30
63,5
131
30

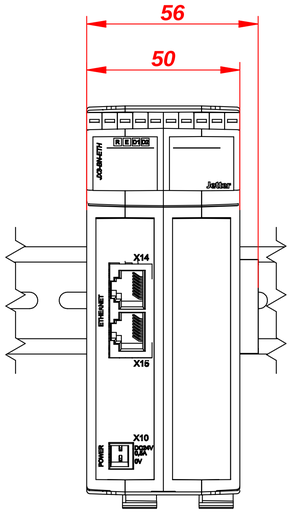
56
50
JX3-BN-ETH
R E D1 D2
Jetter
X14
ETHERNET
X15
X10
POWER
24V
0V

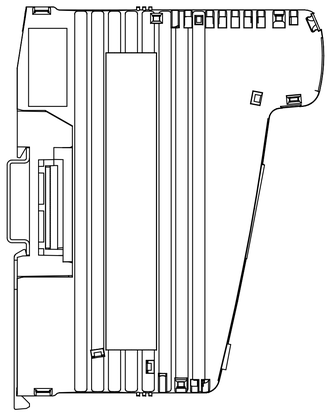

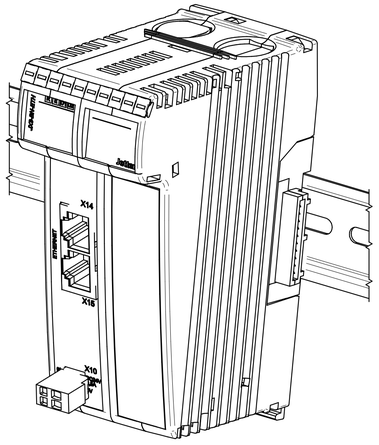
JX3-BN-ETH
R E D1 D2
Jetter
X14
ETHERNET
X15
X10
POWER
24V
0V

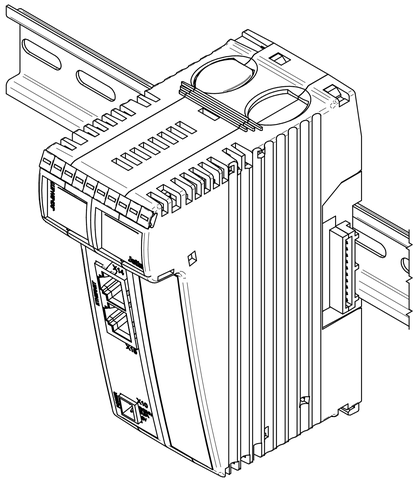
JX3-BN-ETH
R E D1 D2
Jetter
X14
ETHERNET
X15
X10
POWER
24V
0V

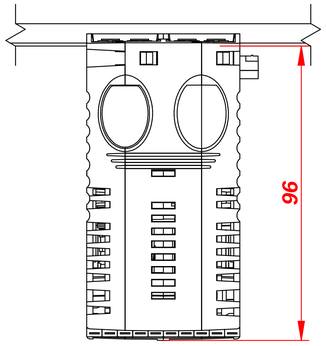
96

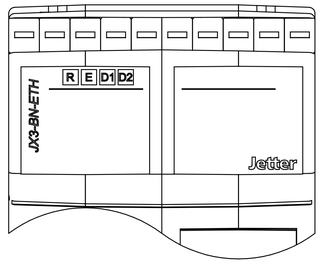
R E D1 D2
JX3-BN-ETH
Jetter