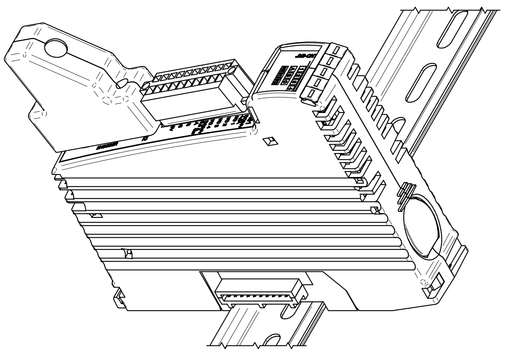

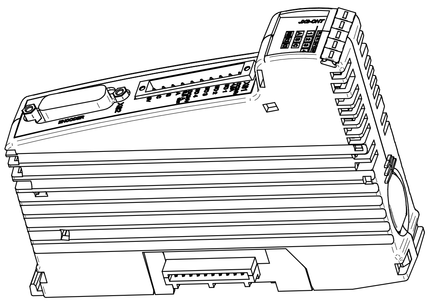

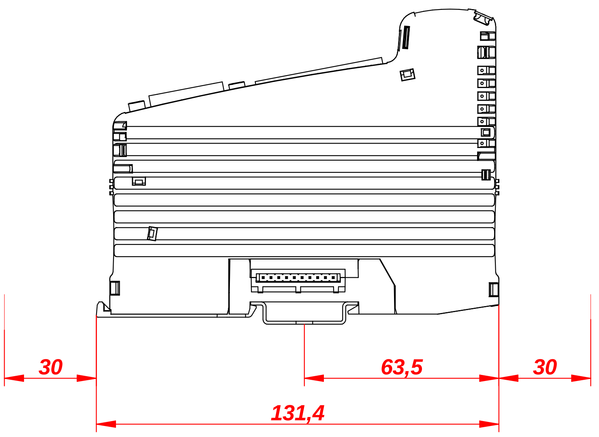
30
63,5
30
131,4

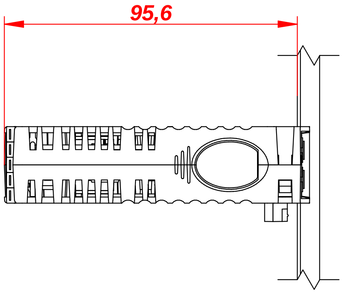
95,6

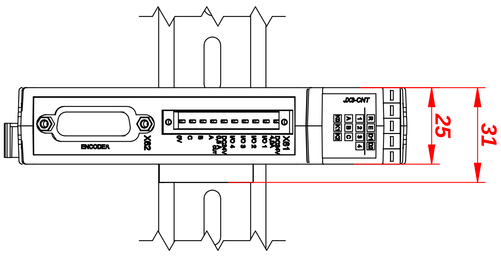
25
31

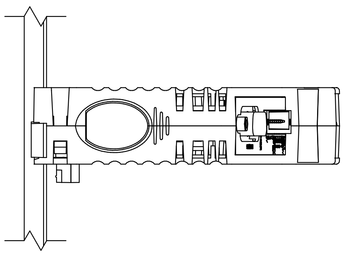

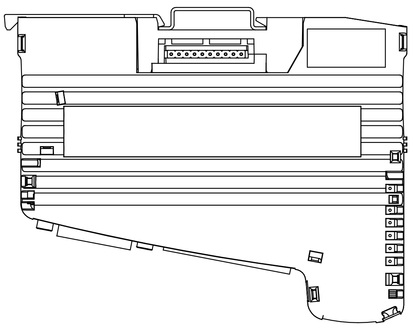

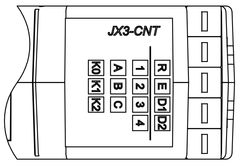
JX3-CNT
K0
K1
K2
A
B
C
1
2
3
4
R
E
D
D2