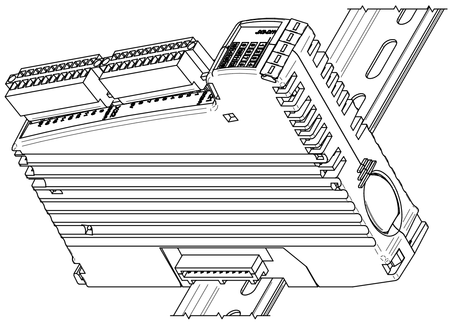

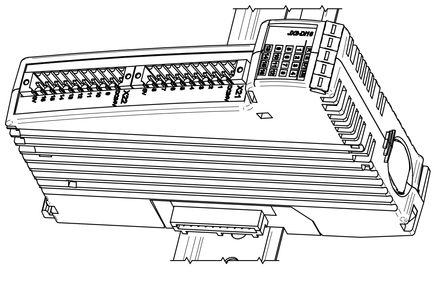

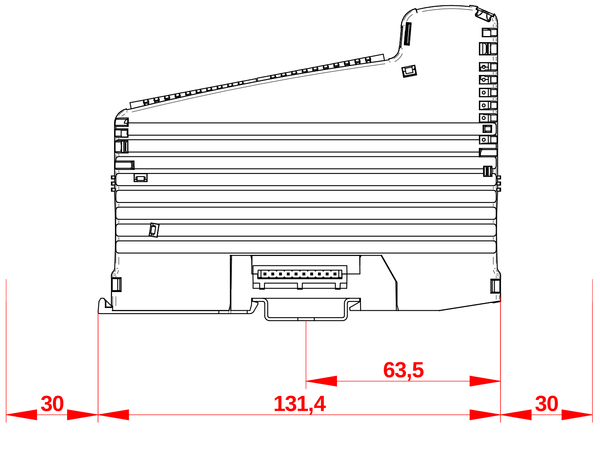
63,5
30
131,4
30

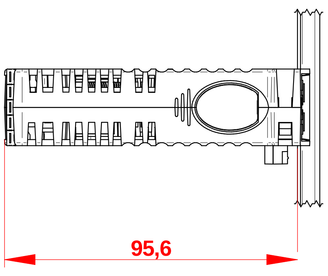
95,6

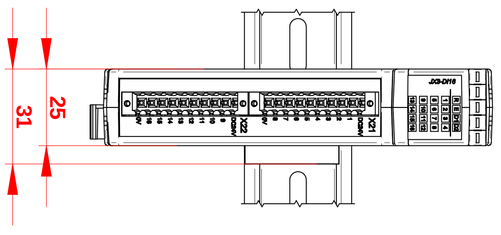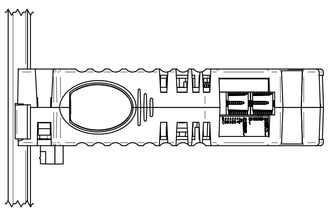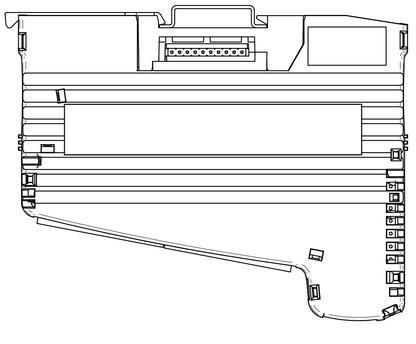
25
31