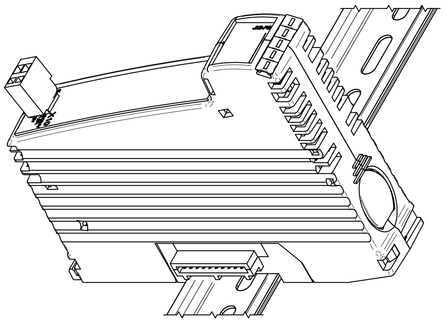

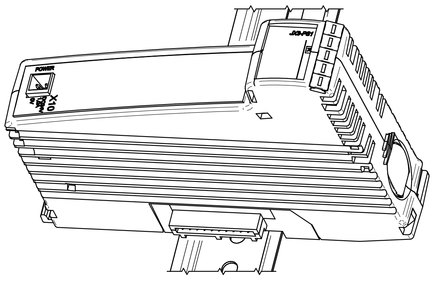
POWER
X10
JX3-PS1

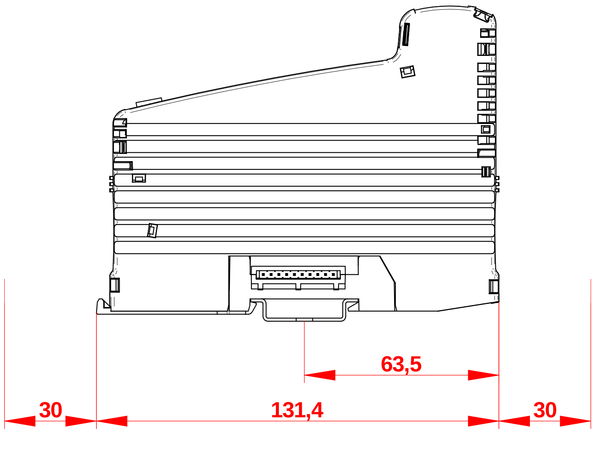
63,5
30
131,4
30

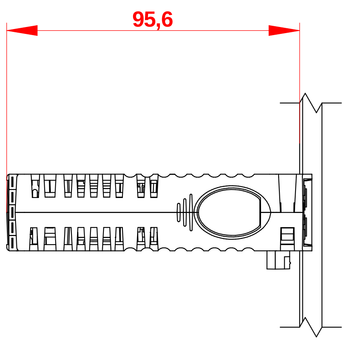
95,6

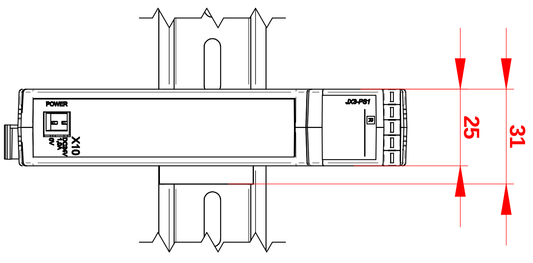
POWER
X10
JX3-PS1
25
31

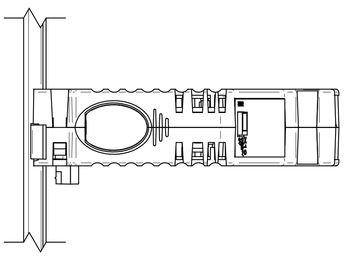

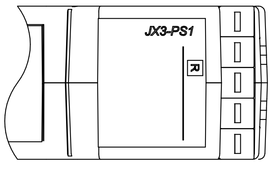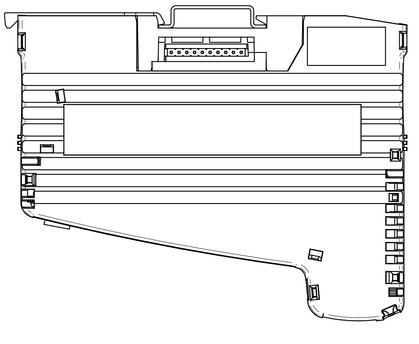
JX3-PS1
R