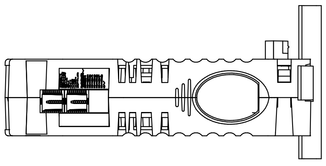

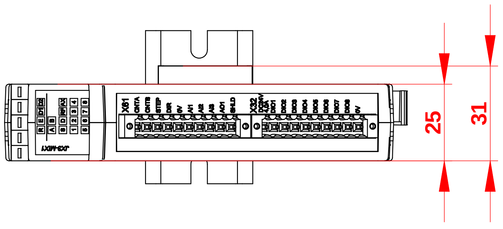
25
31

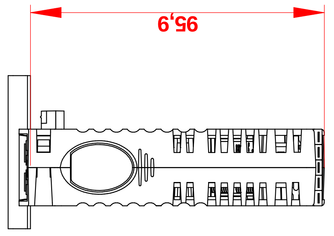
95,9

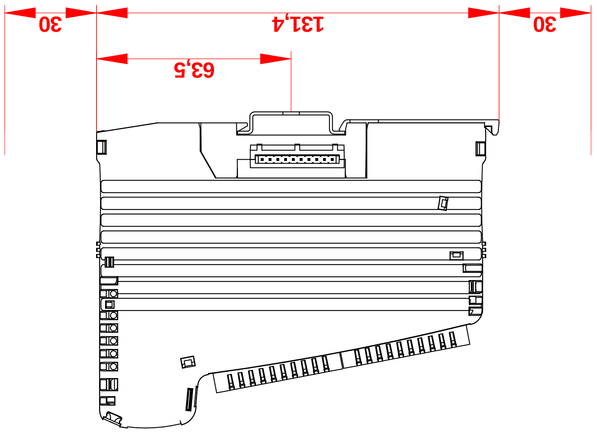
30
131,4
30
63,5

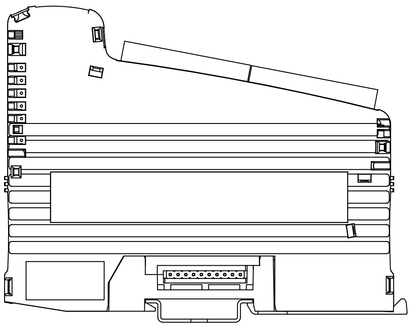

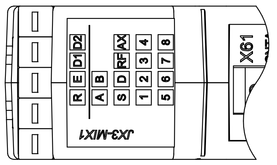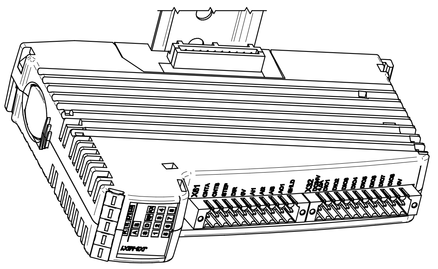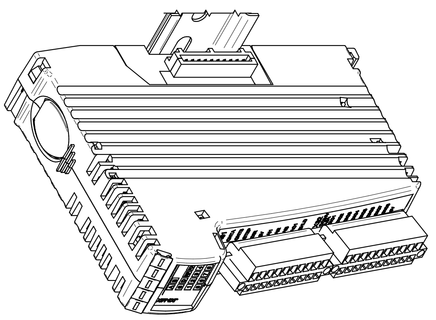
JX3-MIX1
R E D1 D2
A B
S D RF AX
1 2 3 4
5 6 7 8
X61