JV-1007

Bediengerät

Jetter AG
Gräterstraße 2
D-71642 Ludwigsburg
Germany

Kontakte:
E-Mail - Vertrieb: sales@jetter.de
E-Mail - Hotline: hotline@jetter.de
Telefon - Hotline: +49(0)7141/2550-444

Installationsanleitung

Version 1.10

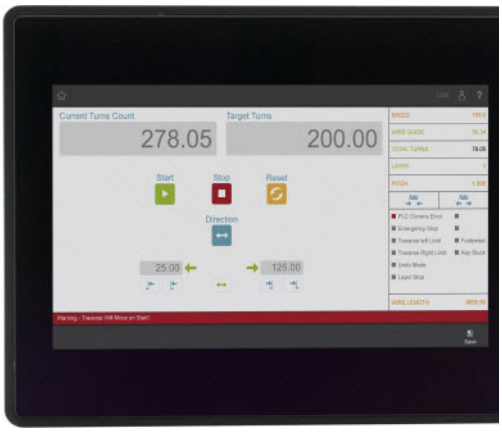

Artikel-Nr.: 60879432
Dezember 2014 / Printed in Germany

Laden Sie die Betriebsanleitung
von www.jetter.de unter Support > Downloads
herunter.

Lieferumfang

1 x	10001139	JV-1007
		3-poliger Stecker
		Befestigungsmaterial
		Dichtung
1 x	60879432	Installationsanleitung

Mechanische Abmessungen

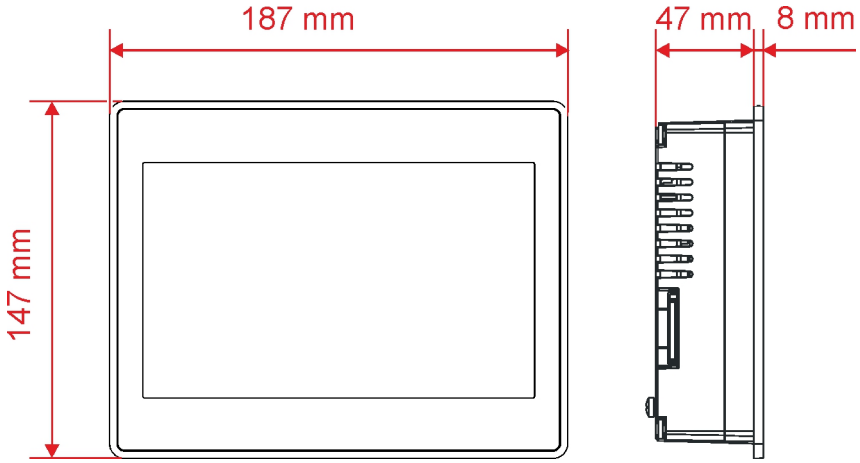

Montageausschnitt

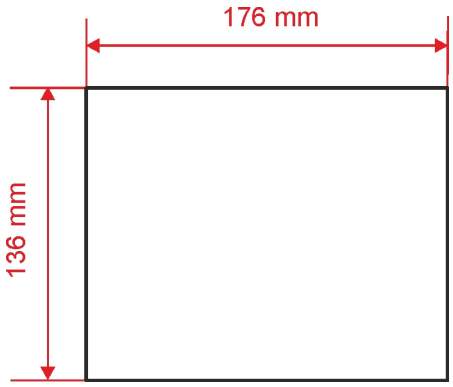

Montage		
Schritt	**Vorgehen**	
1		Erstellen Sie einen Montageausschnitt für das Bediengerät JV-1007.
2	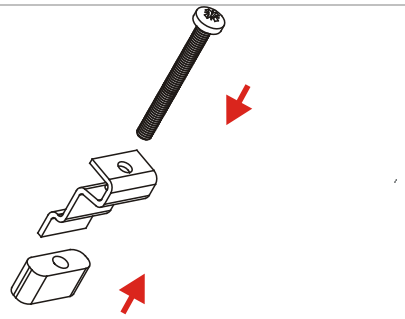	Bauen Sie die mitgelieferten Befestigungsklammern zu je einer Schraubklemme zusammen.
3	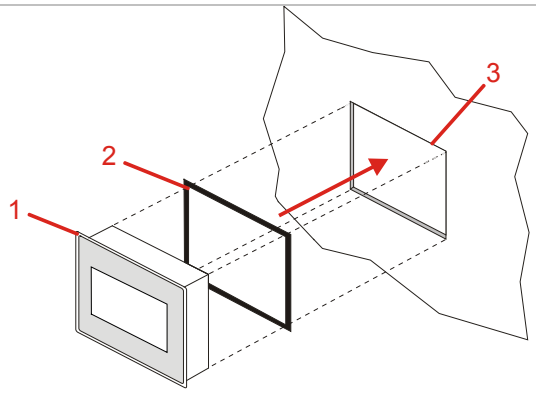	Setzen Sie das Bediengerät (1) mit der Dichtung (2) wie in der Abbildung gezeigt in den Montageausschnitt (3) ein.
4	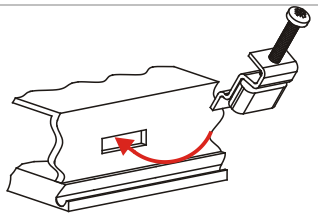	Befestigen Sie das Bediengerät mit den Schraubklemmen und verschrauben Sie jede Schraube, bis der Rahmen vollflächig aufliegt.

Schnittstellen und Anschlüsse im Überblick

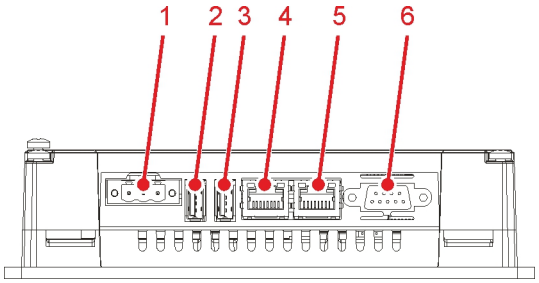

Nr.	Beschreibung
1	Spannungsversorgung
2	USB-Buchse Version 2.0
3	USB-Buchse Version 2.0 und 1.1
4	Ethernet-Buchse mit Switch (RJ45-Buchse); Übertragungsrate: 10 MBit/s, 100 MBit/s
5	Ethernet-Buchse mit Switch (RJ45-Buchse); Übertragungsrate: 10 MBit/s, 100 MBit/s
6	Serielle Schnittstelle

SD-Steckplatz

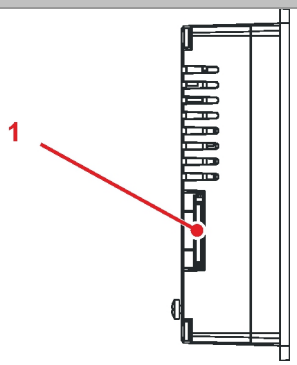

Nr.	Beschreibung
1	Platz für SD-Speicherkarte

Anschlussbeschreibung - Spannungsversorgung

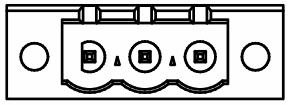

Pin	Beschreibung
1	DC 24 V, typ. 0,6 A
2	Bezugspotenzial 0V
3	Schirmanschluss

Schirmanschluss

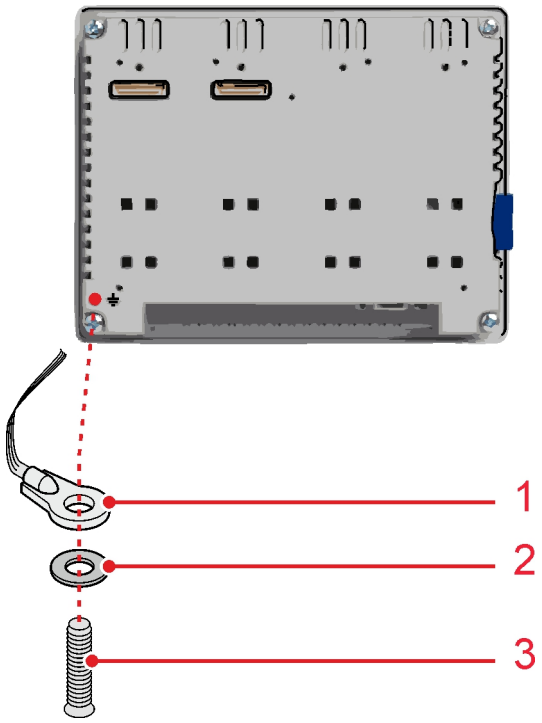

Nr.	Beschreibung
1	Kabelschuh
2	Unterlegscheibe
3	Kreuzschlitzschraube

Schritt	Vorgehen
1	Lösen Sie die Kreuzschlitzschraube.
2	Befestigen Sie den Kabelschuh mit der Unterlegscheibe und der Kreuzschlitzschraube am JV-1007.
3	Verbinden Sie das andere Ende des Kabelschuhs mit dem Schirmungsanschlusspunkt. Stellen Sie sicher, dass der Mindestquerschnitt des Schirmungsleiters 1 mm^2 ist.

Anschlussbeschreibung - Serielle Schnittstelle

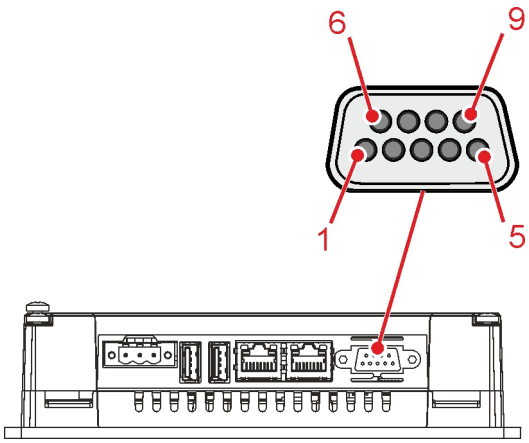

Pin	Signale RS-232	Signale RS-485, RS-422
1	GND	GND
2	-	-
3	TxD	CHA-
4	RxD	CHB-
5	-	-
6	5-V-Ausgang	5-V-Ausgang
7	CTS	CHB+
8	RTS	CHA+
9	-	-

Für einen Datenaustausch über eine RS-485-Verbindung müssen Sie folgende Pins verbinden:

- Pin 3 mit Pin 4
- Pin 7 mit Pin 8

Status-LEDs der Ethernet-Schnittstellen		
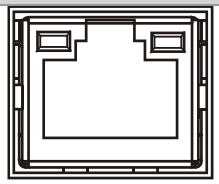	**Farbe**	**Beschreibung**
	Linke LED	**Verbindungsaktivität**
	Aus	Keine Verbindung
	Grün	Leuchtet: Verbindung ist aktiv
	Grün	Blinkt: Verbindung ist aktiv (Datentransfer)
	Rechte LED	**Verbindungsgeschwindigkeit**
	Aus	10 Base-T
	Gelb	Leuchtet: 100 Base-T

Technische Daten

Display:	7" TFT, Touch, kapazitiv (PCT) Echtglas, 800 x 480 Pixel Farben 64 k, LED-Hintergrundbeleuchtung, dimmbar, 300 cd/m^2
Betriebssystem:	Microsoft Windows CE 6.0 R3
Anwendungsspeicher:	128 MB Flash
RAM:	256 MB DDR
Spannungsversorgung:	DC 24 V (DC 10 V ... DC 32 V)
Stromaufnahme:	Max. 600 mA bei 24 V und 25 °C Umgebung
Leistungsaufnahme:	Max. 0,6 A x 24 V = 14,4 W
Batterie:	Lithiumakku (aufladbar, nicht ersetzbar) für Echtzeituhr
Betriebstemperatur:	Bei vertikaler Montage: -20 °C ... +50 °C
Lagertemperatur:	-20 °C ... +70 °C
Relative Luftfeuchtigkeit:	5 % ... 85 %, nicht kondensierend
Abmessungen:	187 x 147 mm
Montageausschnitt:	176 x 136 mm
Tiefe:	47 + 8 mm
Gewicht:	Ca. 1,3 kg
Schutzart:	IP66 frontseitig IP20 rückseitig

JV-1007

HMI

Jetter AG
Graeterstr. 2
D-71642 Ludwigsburg
Germany

Communication:
E-mail - Sales: sales@jetter.de
E-mail - Hotline: hotline@jetter.de
Phone - Hotline: +49(0)7141/2550-444

Installation Manual

Revision 1.10

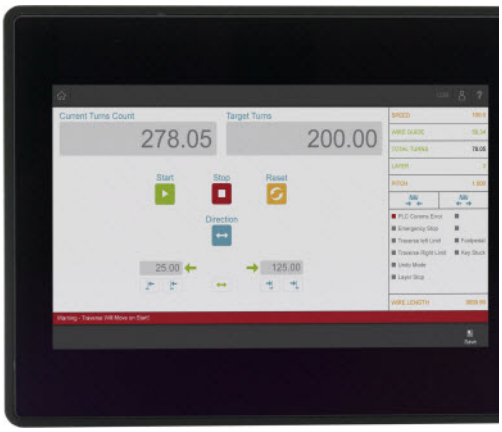

Item # 60879432
December 2014 / Printed in Germany

Download the user manual from www.jetter.de, Support > Downloads.

Scope of delivery

1 x	10001139	JV-1007
		3-pin male connector
		Fastening material
		Gasket
1 x	60879432	Installation Manual

Physical dimensions

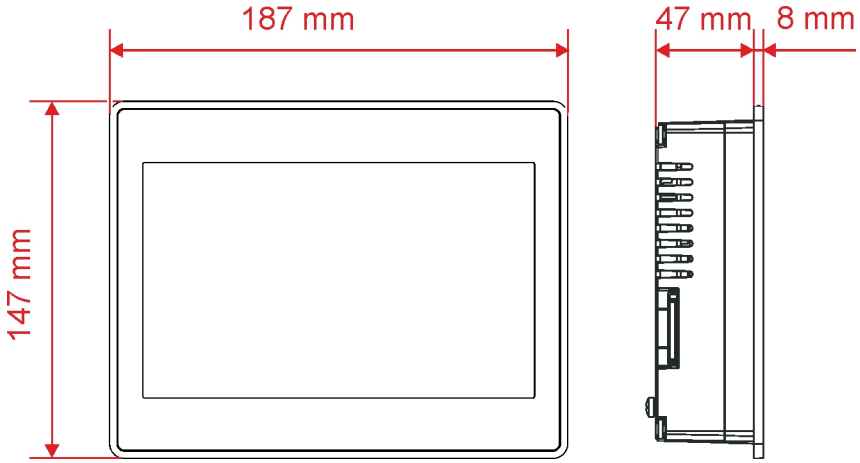

Panel cutout

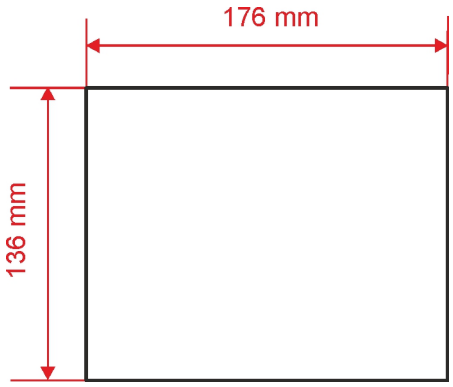

Mounting	
Step	**Action**
1	Make a panel cutout for the JV-1007 HMI.
2	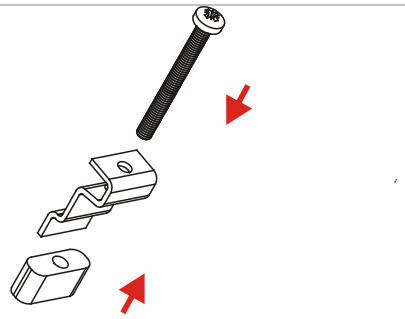 Assemble the parts of the supplied fastener set to become four screw brackets.
3	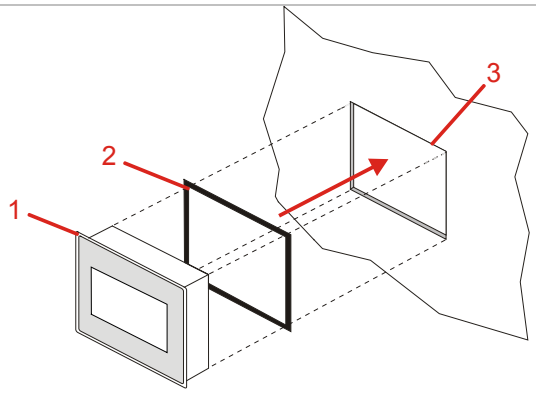 Insert the HMI (1) with its gasket (2) into the cutout (3) as shown in the illustration.
4	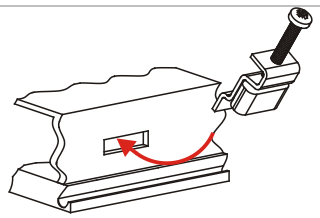 Fix the HMI by means of the screw brackets. Tighten the screws, until the bezel is in full contact with the surface.

Overview - Interfaces and connections

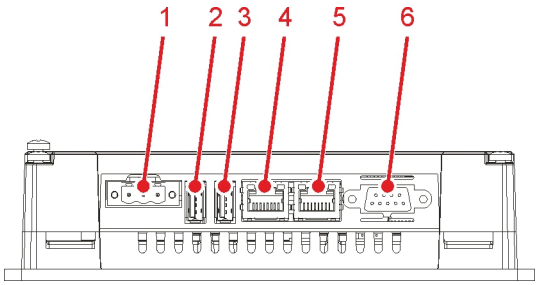

No.	Description
1	Power supply
2	USB port 2.0
3	USB port 2.0 and 1.1
4	Ethernet port with integrated switch (RJ45 jack); Baud rate: 10 Mbps, 100 Mbps
5	Ethernet port with integrated switch (RJ45 jack); Baud rate: 10 Mbps, 100 Mbps
6	Serial port

SD card slot

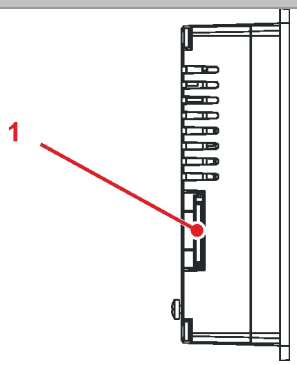

No.	Description
1	Slot for SD memory cards

Pin assignment - Power supply

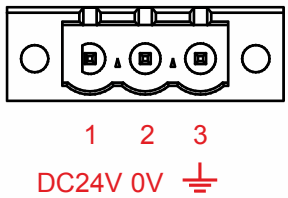

Pin	Description
1	DC 24 V, typically 0.6 A
2	Reference potential 0 V
3	Shielding connection

Shielding connection

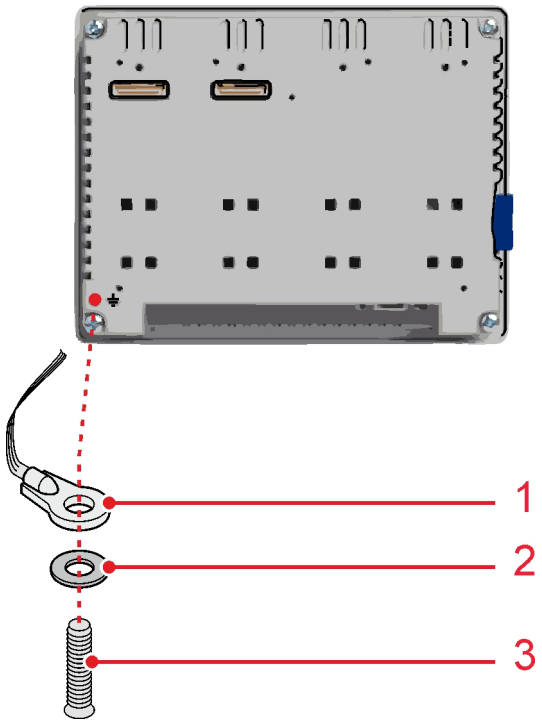

No.	Description
1	Cable lug
2	Washer
3	Phillips screw

Step	Action
1	Unpin the Phillips screw.
2	Fix the wire lug at the JV-1007 using the washer and the Phillips screw.
3	Apply the other end of the wire lug with the connecting point at the shielding. Ensure that the cross section of the grounding conductor is at least 1 mm^2.

Pin assignment - Serial port

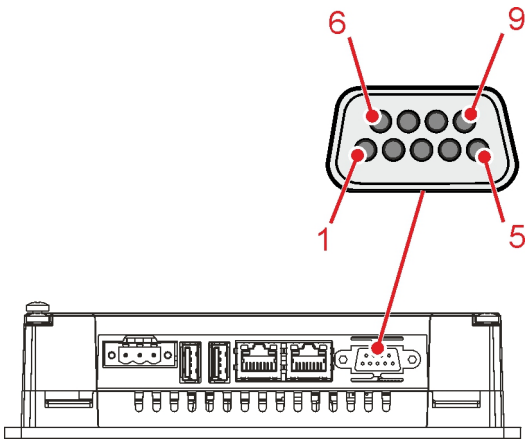

Pin	Signals RS-232	Signals RS-485, RS-422
1	GND	GND
2	-	-
3	TxD	CHA-
4	RxD	CHB-
5	-	-
6	5 V output	5 V output
7	CTS	CHB+
8	RTS	CHA+
9	-	-

To enable data transfer via RS-485 connection, jumper the following pins:

- Pin 3 and pin 4
- Pin 7 and pin 8

Status LEDs - Ethernet interface		
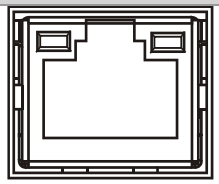	**Color**	**Description**
	LED, left	**Connection activity**
	OFF	No connection
	Green	Lit: Connection is active
	Green	Flashing: Connection is active (data transfer)
	LED, right	**Connection speed**
	OFF	10 Base-T
	Amber	Lit: 100 Base-T

Technical data

Display:	7" TFT, capacitive touch (PCT) real-glass display, 800 x 480 pixels 64 K colors, LED background lighting, dimmable, 300 cd/m^2
Operating system:	Microsoft Windows CE 6.0 R3
Application memory:	128 MB flash
RAM:	256 MB DDR
Power supply:	DC 24 V (DC 10 V ... DC 32 V)
Power consumption:	600 mA max. at 24 V and 25 °C ambient temperature
Power consumption:	0.6 A x 24 V = 14.4 W max.
Battery:	Lithium battery (rechargeable, not replaceable) for real time clock
Operating temperature:	-20 ... +50 °C (vertical orientation)
Storage temperature:	-20 °C ... +70 °C
Relative humidity:	5 % ... 85 %, non-condensing
Dimensions:	187 x 147 mm
Panel cutout:	176 x 136 mm
Depth:	47 + 8 mm
Weight:	Approx. 1.3 kg
Degree of protection:	IP66 (front) IP20 (rear)